Rilascio Nuovi Switch Ruggedcom RSG908C e RSG910C

10.luglio.2018

Siemens ha ampliato il proprio portafoglio con gli **Switch Managed Compatti RUGGEDCOM RSG908C e RSG910C** con supporto del protocollo IEEE 1588, che sono ora disponibili per l'ordinazione.

Gli switch RUGGEDCOM RSG908C e RSG910C sono due modelli di switch con porte **Full Gigabit** dal design compatto. Questi switch robusti Gigabit sono progettati per funzionare in ambienti difficili, **senza l'utilizzo di ventole** e adatti per condizioni climatiche e ambientali molto variabili, con temperature di esercizio da **-40°C fino a +85°C.** Testati e certificati per resistere a temperature estreme, vibrazioni e urti, gli switch RUGGEDCOM RSG908C e RSG910C offrono un'affidabilità eccezionale per applicazioni industriali come **sottostazioni elettriche, sistemi di trasporto e in applicazioni Oil&Gas.**

Entrambi i dispositivi supportano alimentazione ridondata e sono forniti con un alimentatore da **24 o 48 VDC** (con range esteso 12 - 60 VDC) o un alimentatore ad alta tensione (**85-264 VAC/88-300 VDC**) configurabili in fase di ordinazione. Sono disponibili anche con **Conformal Coating.**

Rilascio Nuovi Switch Ruggedcom RSG908C e RSG910C

10.luglio.2018

Modelli

RUGGEDCOM RSG908C

L'RSG908C ha un totale di **8 porte con 4 porte Gigabit SFP** che offrono la massima flessibilità in termini di velocità e distanza e con supporto fino a **1 Gigabit**. Può collegare **fino a 4 dispositivi (ad esempio IED)** tramite le sue porte LC che supportano 100BASE-FX sulle porte del nodo Singly Attached.

Rilascio Nuovi Switch Ruggedcom RSG908C e RSG910C

10.luglio.2018

RUGGEDCOM RSG910C

L'RSG910C ha un totale di 10 porte con **4 porte Gigabit SFP** che offrono la massima flessibilità in termini di velocità e distanza, con supporto fino a 1 Gigabit. Può collegare **fino a 6 dispositivi (ad es. IED)** tramite le sue 6 porte RJ45 che supportano velocità 10/100/1000BASE-T.

<u>Vantaggi per il cliente</u>

- **SFP Uplink**: Le porte SFP e possono essere modificate in qualsiasi momento consentendo flessibilità di implementazione per le diverse esigenze dei clienti;
- **Full Fiber Solution:** Permette di aumentare l'immunità dai fenomeni elettromagnetici;
- **IEEE 1588:** Permette di ridurre di manutenzione potendo combinare la sincronizzazione tra gli elementi e lo scambio di informazioni sulla stessa rete e abilitare la creazione di una rete future-proof con supporto per la sincronizzazione dell'ora IEEE 1588.

Rilascio Nuovi Switch Ruggedcom RSG908C e RSG910C

10.luglio.2018

Ordinazione

Descrizione	MLFB	Famiglia di Sconto
RSG908C	6GK6490-8CB..-....	5P7
RSG910C	6GK6491-0CB..-....	5P7

Entrambi i prodotti sono ordinabili previa configurazione. Attraverso il tool RUGGEDCOM Selector è possibile eseguire la configurazione del codice d'ordine completo. È possibile accedere al RUGGEDCOM Selector con il seguente URL: www.siemens.com/ruggedcom-selector

Accessori

Descrizione	MLFB		
SFP1132-1BX10R	6GK6000-8FB51-0AA0		
SFP1132-1BX10T	6GK6000-8FB52-0AA0		
SFP1132-1BX40R	6GK6000-8FB53-0AA0		
SFP1132-1BX40T	6GK6000-8FB54-0AA0		
SFP1122-1SX	6GK6000-8FG51-0AA0		
SFP1122-1SX2	6GK6000-8FE58-0AA0		
SFP1132-1LX10	6GK6000-8FG52-0AA0		

SFP1132-1LX25	6GK6000-8FG53-0AA0		
SFP1132-1LX40	6GK6000-8FG57-0AA0		
SFP1132-1LX70	6GK6000-8FG54-0AA0		
SFP1132-1LX100	6GK6000-8FG55-0AA0		
SFP1132-1LX115	6GK6000-8FE56-0AA0		
USB Console Cable	6GK6000-8DT01-0AA0		
Power cable with NEMA 5-15P plug without lugs	6GK6000-8BB00-0AA0		

Caratteristiche Hardware:

	RSG907R	**RSG909R**
Interfacce Ethernet		
Porte	4x 100BASE-FX + 4x 1000 BASE-X (SFP)	6x 10/100/1000BASE-T + 4x 1000 BASE-X (SFP)
Porte RNA (A/B) & Porte Coupler	3 x 1 Gbit/s SFP ports	3 x 1 Gbit/s SFP ports
Porte SAN	LC, Multimode, fino a 2km	RJ45
Alimentazione		
Voltaggio in ingresso	12/24/48 VDC (10 – 60 VDC) HI (85-264 VAC / 88-300 VDC)	12/24/48 VDC (10 – 60 VDC) HI (85-264 VAC / 88-300 VDC)
Alimentazione ridondata	Si (su configurazione)	Si (su configurazione)
Modularità	Su ordinazione	Su ordinazione
Design meccanico		
Dimensioni	91 mm x 177 mm x 173 mm	91 mm x 177 mm x 173 mm
Montaggio	DIN o Pannello	DIN o Pannello
Specifiche ambientali		
Temperatura di esercizio	da -40°C fino a +85°C	da -40°C fino a +85°C
Grado di protezione	IP40	IP40
Altre funzionalità		
IEEE1588	Transparent Clock	Transparent Clock

Rilascio Nuovi Switch Ruggedcom RSG908C e RSG910C

10.luglio.2018

Failsafe relay	Si	Si

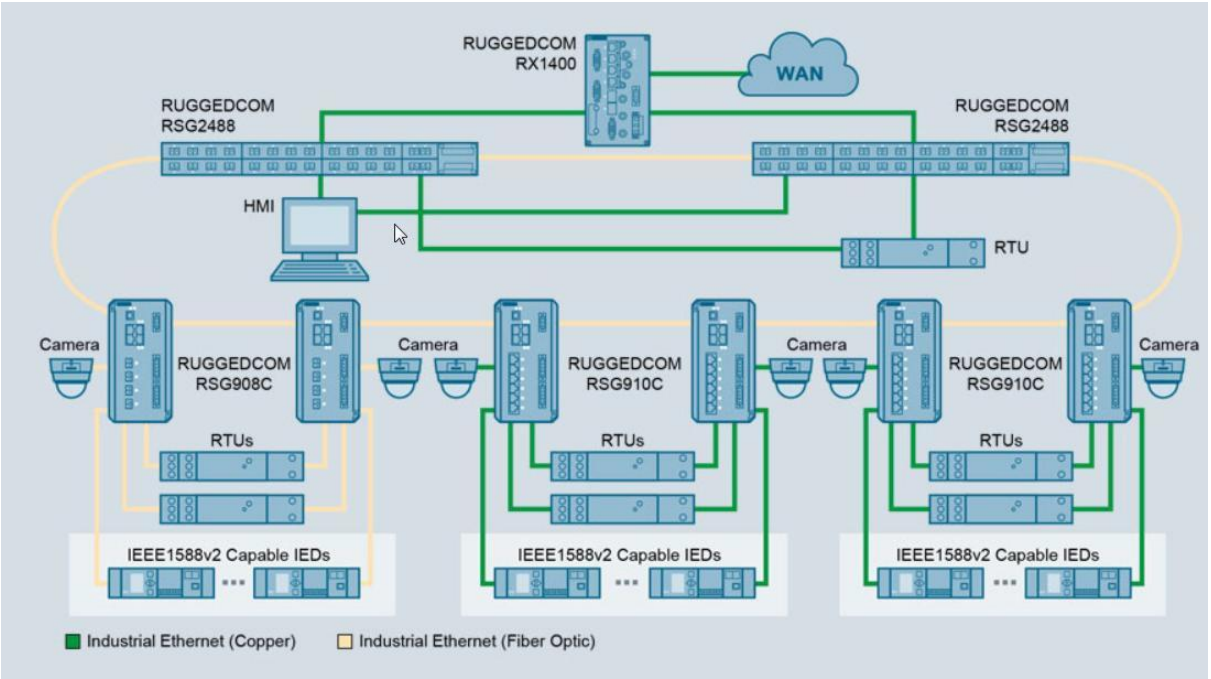

Link di approfondimento

https://w3.siemens.com/mcms/industrial-communication/en/rugged-communication/ruggedcom-portfolio/switches-routers-layer-2/compact-switches/Pages/rsg910c.aspx

https://w3.siemens.com/mcms/industrial-communication/en/rugged-communication/ruggedcom-portfolio/switches-routers-layer-2/compact-switches/pages/rsg908c.aspx

Si ricorda che per questi switch, come per tutti i codici della famiglia Ruggedcom, è supportata da Siemens Italia la garanzia di **54 mesi.**

Product Manager